COMUNE DI CASTELTERMINI

Libero Consorzio Comunale di Agrigento

******

DELIBERAZIONE ORIGINALE DEL CONSIGLIO COMUNALE

N. 53 del Registro **Data 11.10.2018**	**OGGETTO**: Comunicazioni del Presidente.

L'anno **Duemiladiciotto** addì **undici** del mese di **ottobre** alle ore **16,00** e seguenti, in seduta pubblica di prima convocazione, a seguito di convocazione del Presidente del Consiglio Comunale prot. n. 20267 del 02/10/2018, si è riunito il Consiglio Comunale. I Signori Consiglieri risultano assenti/presenti alla trattazione del punto in oggetto, per come segue:

CONSIGLIERI		PRESENTI	ASSENTI
Palmeri	**Alessandra**	**P**	
Cannella	**Gerlando Calogero**	**P**	
Greco	**Maria Pia**		**A**
Giuliano	**Giuseppe Gaetano**		**A**
Mingoia	**Alessandra Rita**	**P**	
Capozza	**Francesco**	**P**	
D'Urso	**Vincenzo**	**P**	
Mallia	**Francesco**	**P**	
Pellitteri	**Filippo**	**P**	
Nobile	**Luca**	**P**	
Mondello	**Rosita**	**P**	
Antinoro	**Giovanni Giuseppe**	**P**	

Presenti :10 Assenti: 2

Sono presenti il Sindaco, **Dott. Gioacchino Nicastro**, il Vice Sindaco, **Dott. Vincenzo Puccio,** l'Assessore, **Geom. Salvatore Scozzari**, l'Assessore **Sig.ra Di Gregorio Claudia** e l'Assessore **Sig. Francesco Capozza** che riveste contestualmente la carica di Consigliere Comunale, .

E', altresì, presente la Responsabile di P.O. n.2, **Rag. Teresa Spoto.**

Scrutatori: Palmeri, Mallia e Mondello

Partecipa alla seduta il Segretario Generale **Dott.ssa Maria Cristina Pecoraro.**

VERBALE DI ADUNANZA

Il Presidente introduce la trattazione del secondo punto all' O.d.G. prot. n. 20267 del 02.10.2018 avente ad oggetto: "Comunicazioni del Presidente" e dà lettura della nota prot. n. 19637 del 25.09.2018 a firma del Gruppo consiliare M5S avente ad oggetto: "Scioglimento contratto Girgenti Acque", che si allega a al presente verbale.

Il Sindaco informa il Gruppo consiliare e l'intero Consiglio che in occasione dell'ultima assemblea tutti i sindaci hanno votato per la rescissione del contratto con Girgenti Acque, dando seguito a quanto deciso in una precedente riunione.

Il Capogruppo di maggioranza Mallia chiede se si tratta di una clausola risolutiva espressa.

Il Capogruppo di opposizione Pellitteri premette che, nonostante in occasione dell'ultima conferenza dei capigruppo fosse stata espressa l'esortazione al Comune di effettuare la diretta streaming e nonostante le rassicurazioni espresse dal Responsabile di P.O. 1, ancora non sono state installate le strumentazioni necessarie. Pertanto, informa che ciascun componente del Gruppo M5S riprenderà il proprio intervento assumendo le responsabilità consequenziali.

Il Capogruppo di maggioranza Mallia precisa che l'esortazione al Responsabile di P.O. 1 a realizzare nel più breve tempo possibile le condizioni per la diretta streaming è stata congiunta.

Il Capogruppo di opposizione Pellitteri intende fare una comunicazione in merito all'installazione dei giochini presso il Villino comunale. Avutane facoltà, comunica che i consiglieri di opposizione sono stati contattati dall'Amministrazione, tramite l'assessore Scozzari, che ha manifestato disponibilità a provvedere in tempi brevi e ci ha invitato a nominare un direttore dei lavori. Consegna, pertanto, al Presidente - per acquisirli agli atti e trasmetterli all'ufficio tecnico- gli elaborati progettuali dell'arch. Rotolo che ha manifestato disponibilità ad assumere la direzione dei lavori sin dalla settimana successiva.
Il Capogruppo di maggioranza Mallia manifesta compiacimento perché finalmente è stato trovato un punto di incontro con la minoranza ma lamenta la strumentalizzazione sui social, dove è stata mossa l'accusa di avere installato i giochini altrove, esternando dubbi sulle risorse finanziarie destinate a tale finalità. Ricorda che le risorse sono relative a un finanziamento regionale di cui alla deliberazione del consiglio comunale del 9/08/2018 votata all'unanimità anche dal M5S. Fugato ogni dubbio sull'origine del finanziamento ricorda: "noi la faccia ce la mettiamo 365 giorni all'anno" e conclude annunciando querele se dovesse risultare necessario.

COMUNE DI CASTELTERMINI (AG) - PROT. n. 19637 del 25-09-2018 (arrivo)

AL COMUNE DI CASTELTERMINI

All'attenzione del dott. Nicastro n.q.

All'attenzione dei membri del Consiglio Comunale

Oggetto: scioglimento contratto Girgenti Acque

Il MoVimento 5 Stelle, stante l'attuale situazione generalizzata nei Comuni soggetti al gestore idrico "Girgenti Acque" in considerazione della possibilità che in tempi brevi, avrà luogo l'assemblea dei Sindaci presso l'ATI che avrà tra i punti dell'ordine del giorno la votazione palese per la continuazione o per la risoluzione anticipata del contratto con il gestore dell'acqua pubblica e dunque procedere con la clausola risolutiva prevista dalla convenzione.

INVITANO

il dott. Nicastro n.q. ed i signori consiglieri, in fase propedeutica, a considerare l'ipotesi dello scioglimento del contratto in essere, in considerazione dei seguenti punti di rilevante importanza riguardanti la gestione delle acque pubbliche in riferimento a:

- Depurazione delle acque reflue e smaltimento fanghi;
- Salubrità - potabilità dell'acqua;
- Manutenzione delle reti idriche e fognanti scarsa e insufficiente, con notevoli danni alla struttura idrogeologica del nostro territorio a causa di interventi approssimativi;
- Tariffazione tra le più alte d'Italia;
- Mancata adozione di appositi dispositivi per la cattura dell'aria nei misuratori idrometrici;
- Compromissione in vicende giudiziarie di assoluta gravità;

viste le delibere N° 917/2017 e 918/2017, emanate dall'A.re.ra. (Autorità di Regolazione per Energia Reti e Ambiente), che imporrebbero una decurtazione del tariffario per i gestori inadempienti.

visto che sono scaduti i termini della diffida ad adempiere notificata in data 15 maggio 2018

CHIEDONO

alla S.V. che nel corso della prevista riunione voti **per la risoluzione per inadempimento**, e che si avvii la programmazione della fase transitoria del servizio idrico integrato verso una gestione pubblica, partecipata e trasparente.

Sicuri di un suo certo accoglimento, porgiamo i nostri saluti.

Per il MoVimento 5 Stelle Casteltermini

STUDIO TECNICO DI PROGETTAZIONE
Architetto SANDRO ROTOLO
Via Roma, n° 43 - 92025 Casteltermini (AG) tel. 0922/912587 - cell. 345/5136304 e-mail: sandrorotolo.sr@gmail.com

COMUNE DI CASTELTERMINI

Provincia di Agrigento

Oggetto: Lavori per la riattivazione di un'area ludica all'interno del "Villino Comunale" attraverso la creazione di uno spazio con pavimentazione antitrauma naturale, l'istallazione di n° 4 giochini per bambini e la ristrutturazione di n° 2 giochini esistenti.

COMMITTENTE: Comune di Casteltermini

ALLEGATI

- Elaborati Planimetrici
- Computo etrico estimativo lavori
- Schede tecniche nuovi giochi
- Esecutivi giochi da ristrutturare

Visto:

IL COMMITTENTE

IL TECNICO

ORDINE DEGLI ARCHITETTI - PIANIFICATORI, PAESAGGISTI E CONSERVATORI
Arch. Rotolo Sandro
N. 1451
Sezione A
Architettura
AG

PLANIMETRIA scala 1:200

PLANIMETRIA scala 1:100

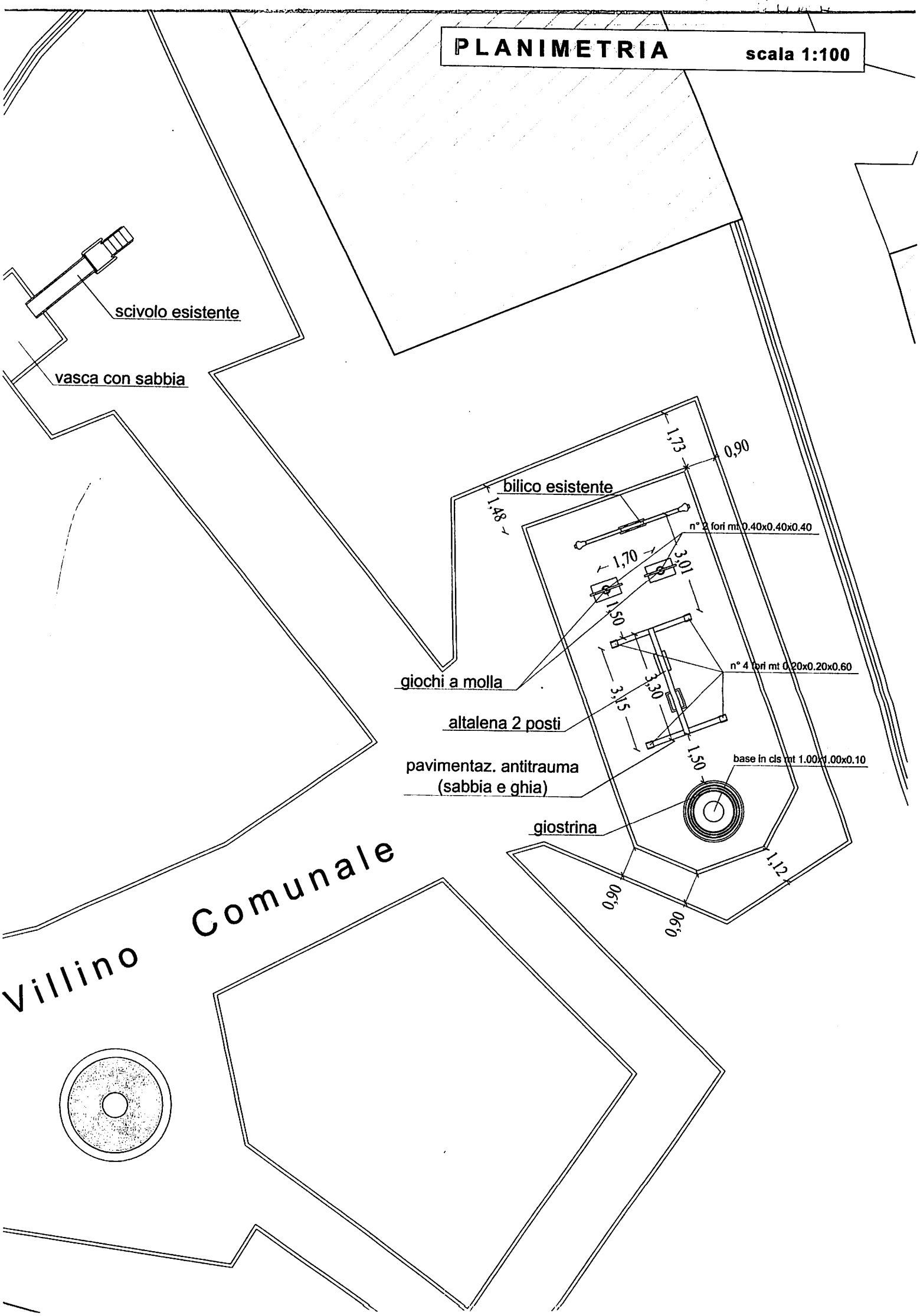

Comune di CASTELTERMINI
Provincia di Agrigento

COMPUTO METRICO

OGGETTO: Lavori per la realizzazione di un'area ludica e l'istallazione di giochi per bambini all'interno del Villino Comunale di Casteltermini

COMMITTENTE:

Casteltermini, 10/10/2018

IL TECNICO

ORDINE DEGLI ARCHITETTI - PIANIFICATORI PAESAGGISTI E CONSERVATORI
Arch. Rotolo Sandro
N. 1151
Sezione A:
Architettura

PriMus by Guido Cianciulli - copyright ACCA software S.p.A.

Num.Ord. TARIFFA	DESIGNAZIONE DEI LAVORI	DIMENSIONI				Quantità	IMPORTI		incid. %
		par.ug.	lung.	larg.	H/peso		unitario	TOTALE	
	RIPORTO								
	LAVORI A MISURA								
1 03.01.01.004	Conglomerato cementizio per strutture non armate o debolmente armate, compreso la preparazione dei cubetti, il conferimento in laboratorio per le prove dei materiali, la vib ... computarsi ove necessari ed escluse le casseforme e le barre di armatura: per opere in fondazione con C 16/20.								
	Per realizzazione perimetro interno "Area Giochi"		30,00	0,100	0,300	0,90			
	Per fondazioni Giochi a Molla	2,00	0,40	0,400	0,400	0,13			
	Per base Giostrina		1,00	1,000	0,100	0,10			
	Per fondazioni pali Altalena	4,00	0,20	0,200	0,600	0,10			
	SOMMANO mc					1,23	133,36	164,03	20,144
2 06.01.02.002	Fondazione stradale eseguita con misto granulometrico avente dimensione massima degli elementi non superiore a 40 mm, passante a 2 mm compreso tra il 20% ed il 40%, pas ... urato a spessore finito dopo costipamento e per distanza dalle cave di prestito fino a 5 km. per strade in ambito urbano								
	Per pavimentazione antitrauma naturale "Area Giochi" - (mq 52.50)		52,50		0,300	15,75			
	SOMMANO mc					15,75	32,47	511,40	22,805
3 13.07.03.001	Fornitura, trasporto e posa in opera di tubazioni per fognatura in PVC-U costruite secondo le norme UNI-EN 1401 con sistema di giunzione a bicchiere e guarnizione di tenuta elastom ... el letto di posa e del rinfianco con materiale idoneo da compensarsi a parte. D esterno 110 mm; interno 103,6 mm								
	per scarico acque piovane meteoriche Area Giochi		4,00			4,00			
	SOMMANO m					4,00	9,71	38,84	4,770
4 13.07.04.001	Fornitura, trasporto e posa in opera di curve in PVC-U con anello elastomerico secondo le norme UNI EN 1401 e DIN 19534, compresi e compensati nel prezzo il detto anello e tutti i ... r la posa in opera ed ogni altro onere per dare l'opera completa a perfetta regola d'arte. D esterno 110 mm da 45° a 90°								
	per scarico acque meteoriche piazzale Area Giochi		3,00			3,00			
	SOMMANO cad					3,00	9,09	27,27	3,349
5 03.02.03	Casseforme per getti di conglomerati semplici o armati, di qualsiasi forma e dimensione, escluse le strutture intelaiate in cemento armato e le strutture speciali, realizzate con ... eriale, il tutto eseguito a perfetta regola d'arte, misurate per la superficie dei casseri a contatto dei conglomerati.								
	A RIPORTARE							741,54	

Num.Ord. TARIFFA	DESIGNAZIONE DEI LAVORI	DIMENSIONI				Quantità	IMPORTI		incid. %
		par.ug.	lung.	larg.	H/peso		unitario	TOTALE	
	RIPORTO							741,54	
	per cordonatura perimetro Area Giochi (p = 31,00 ml)		31,00		0,100	3,10			
	SOMMANO mq					3,10	23,46	72,73	8,932
	Parziale LAVORI A MISURA euro							814,27	
	a dedurre Incidenza Manodopera (33.04+116.62+1.85+0.95+6.49) euro							- 158,95	
	T O T A L E euro							**655,32**	

Il Tecnico

Casteltermini, 10/10/2018

	A RIPORTARE								

COMMITTENTE:

Num.Ord. TARIFFA	DESIGNAZIONE DEI LAVORI	DIMENSIONI par.ug.	lung.	larg.	H/peso	Quantità	IMPORTI unitario	TOTALE	incid. %
	RIPORTO							814,27	
	LAVORI A CORPO								
6 A.P. 01	Fornitura trave in pino di svezia stagionato per ristrutturazione bilico esistente per ristrutturazione Bilico Esistente					1,00			
	SOMMANO cadauno					1,00	80,00	80,00	
7 A.P. 02	Esecuzione di lavori di falegnameria per la ristrutturazione del bilico esistente, compresa la fornitura dei materiali per la realizzazione delle sedute, dei poggiapiedi e poggiamani. per ristrutturazione Bilico Esistente					1,00			
	SOMMANO a corpo					1,00	160,00	160,00	
8 A.P. 03	Fornitura e realizzazione di verniciatura per parti in legno del bilico con vernici per esterni con alta resistenza agli agenti atmosferici per ristrutturazione Bilico Esistente					1,00			
	SOMMANO a corpo					1,00	100,00	100,00	
9 A.P. 04	Realizzazione di scaletta in legno per scivolo esistente per un'altezza di H=1.44 ml e una larghezza di 0.60 cm, compresa la fornitura delle travi occorrenti e la verniciatura con agenti protettivi per esterno. per ristrutturazione Bilico Esistente					1,00			
	SOMMANO a corpo					1,00	200,00	200,00	
	Parziale LAVORI A CORPO euro							**540,00**	
	Parziale LAVORI A MISURA euro							**655,32**	
	TOTALE IMPORTO DEI LAVORI euro							**1'195,32**	

Casteltermini, 10/10/2018

Il Tecnico

ORDINE DEGLI ARCHITETTI - PIANIFICATORI, PAESAGGISTI E CONSERVATORI
Arch. Rotolo Sandro
N. 1151
Sezione A: Architettura

GF STRUTTURE SRL

Sede fiscale: Via S. Giulio, 27
sede operativa: Via F. Crispi 239
93018 - S. Caterina Vill.sa (CL)
Tel/Fax: 0934.672202 - Cell. 3384047473
P.IVA 01933710855 - gfstrutturesrl@gmail.com

FG 204 **ALTALENA** **MALESYA**	
DESCRIZIONE COMPONENTI	Altalena composta 4 pali ritti in lamellare o massiccio di pino impregnato 90x90. Trave orizzontale 100x50 in lamellare impregnato, con apposite staffe saldate all'estremità delle stesse per l'alloggio dei 4 pali. N.4 staffe in acciaio, con boccole in nailon,utilizzate per attacco catene. Le catene sono costituite da una maglia stretta per evitare l'intrappolamento delle dita. N.2 seggiolini in gomma.

-ingombro fisico 250x330x265h
-aria di sicurezza 500x350
-altezza caduta 60
-aria di rispetto mq18
-fascia di età 0/12
-gioco conforme normativa 1176

GF STRUTTURE SRL

Sede fiscale: Via S. Giulio, 27
sede operativa: Via F. Crispi 239
93018 - S. Caterina Vill.sa (CL)
Tel/Fax: 0934.672202 - Cell. 3384047473
P.IVA 01933710855 - gfstrutturesrl@gmail.com

SCHEDA TECNICA GIOCO A MOLLA ART. 501	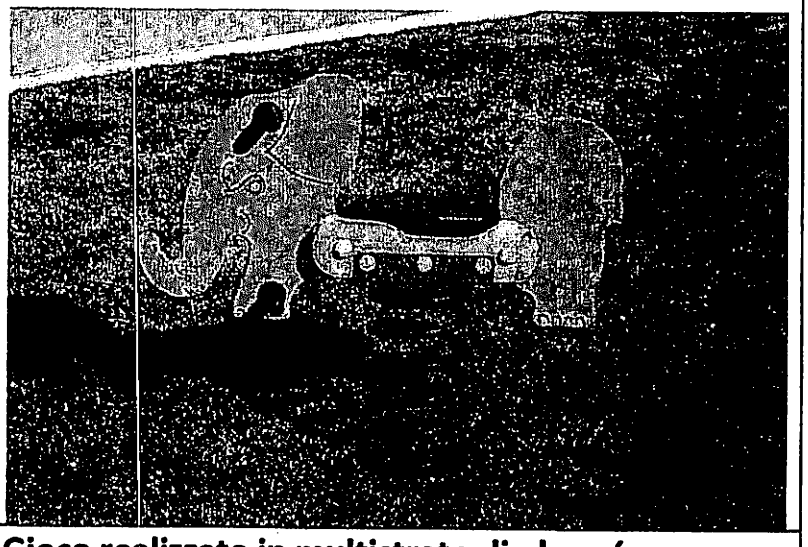
Descrizione dei componenti	**Gioco realizzato in multistrato di okumé spessore 2,5 cm circa ad incollaggio fenolico pantografato e con spigoli arrotondati.** **Il trattamento viene effettuato con impregnante colorato e finitura con vernici atossiche a base di acqua.** **Completo di maniglie e poggiapiedi in nylon colorato.** **La struttura è fissata su molla in acciaio filo 20 verniciata a forno, omologata e completa di dispositivo anti-schiacciamento dita. Basamento da interrare è necessario realizzare un foro per blando avente dim. 40x40x40h.** **L'assemblaggio avviene mediante bulloneria in acciaio zincato e dadi auto-bloccanti.** **Elementi copri dado in PVC colorato.**

- **Dim. 80x50xh80**
- **Area di sicurezza 300x300**
- **Altezza caduta 45**
- **Fascia d'età 2/8 anni**
- **Gioco conforme alla normativa 1176**

GF STRUTTURE SRL

Sede fiscale: Via S. Giulio, 27
sede operativa: Via F. Crispi 239
93018 - S. Caterina Vill.sa (CL)
Tel/Fax: 0934.672202 - Cell. 3384047473
P.IVA 01933710855 - gfstrutturesrl@gmail.com

SCHEDA TECNICA

FG 1006
GIOSTRA A DIVANETTO

Descrizione componenti
FG 1006 GIOSTRA A DIVANETTO

Struttura in tubolare di acciaio, girevole su cuscinetti sferici.
La base è in multistrato di okumè, resistente alle muffe ed alle alterazioni dovute agli agenti atmosferici.
La verniciatura dei vari elementi avviene a caldo.
Predisposizione per l'ancoraggio a suolo.

Ingombro compresa l'area di sicurezza: cm570x570

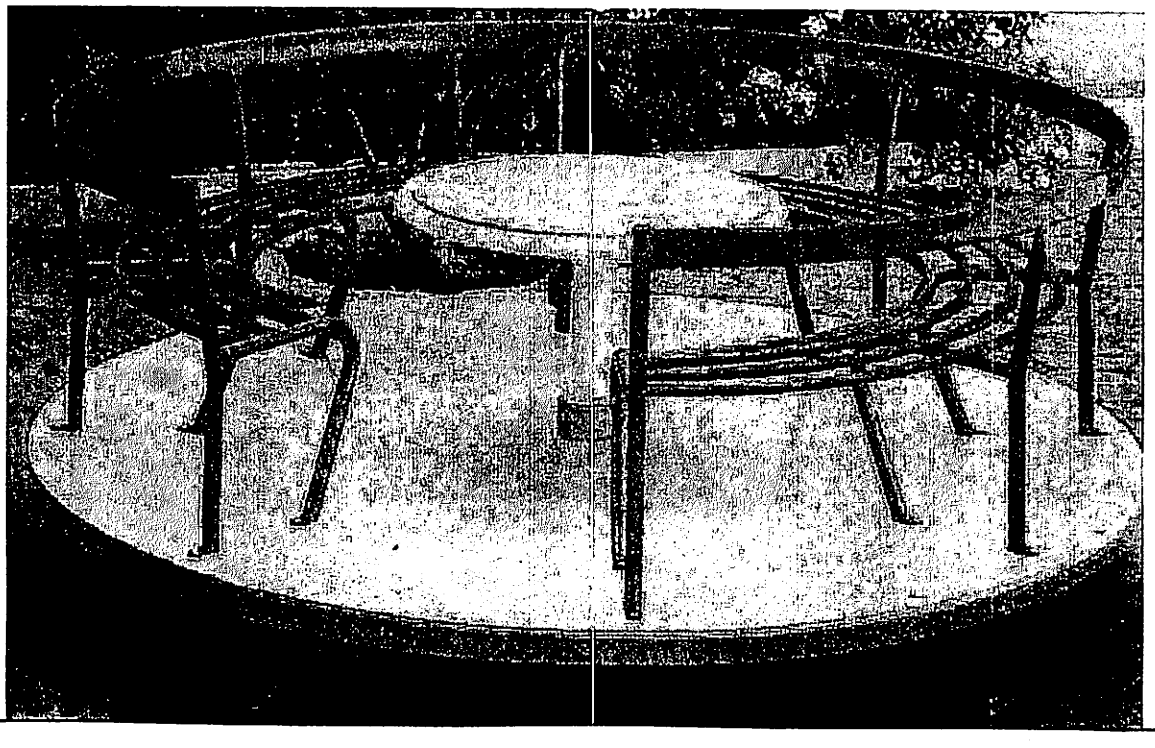

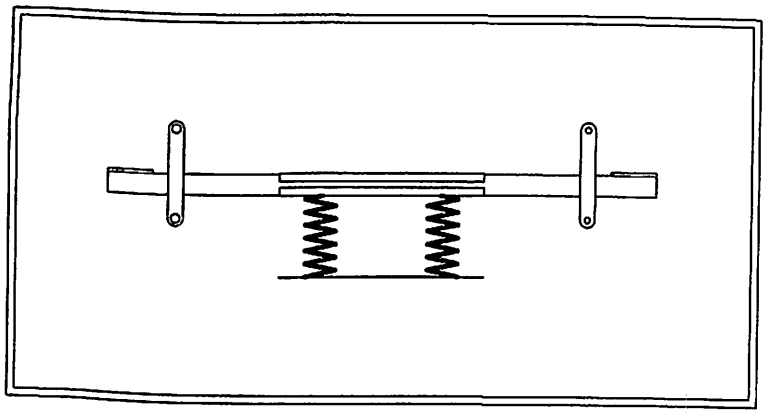

BILICO IN LEGNO
VILLINO COMUNALE

Disegni scala 1:10

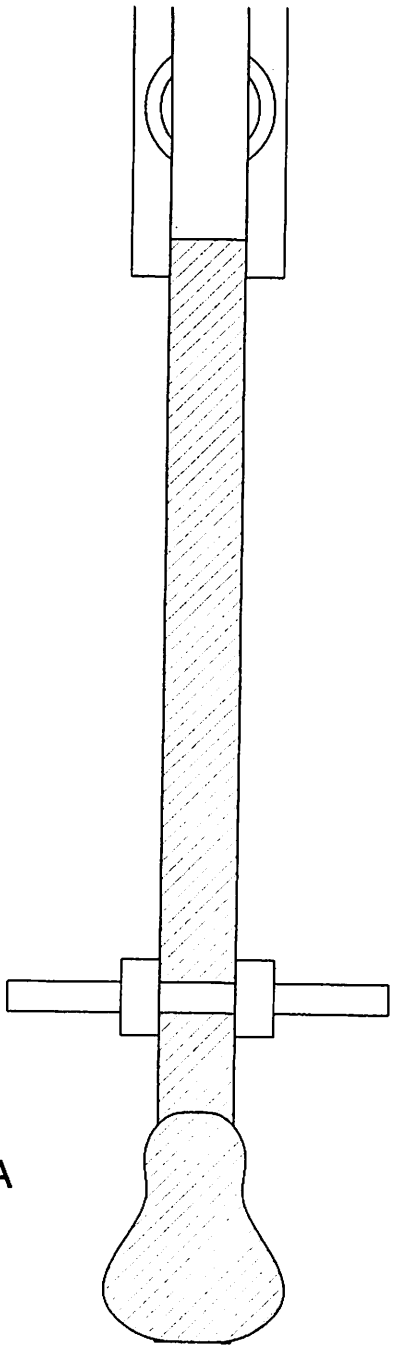

PIANTA

PROSPETTO

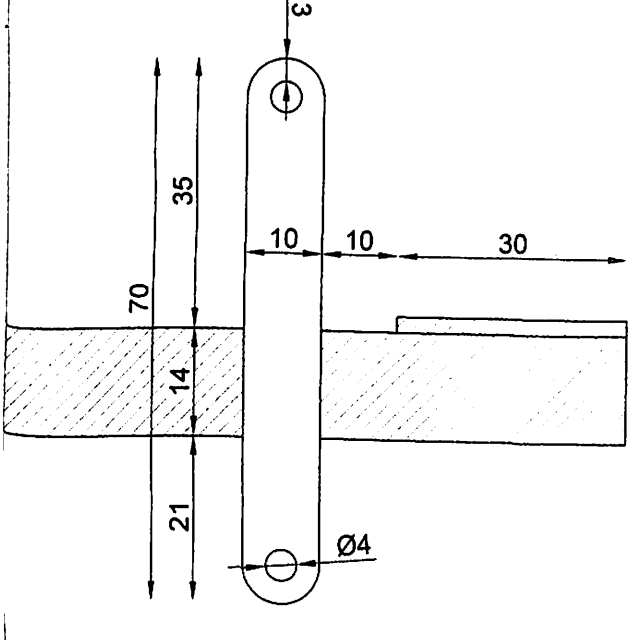

PROSPETTO

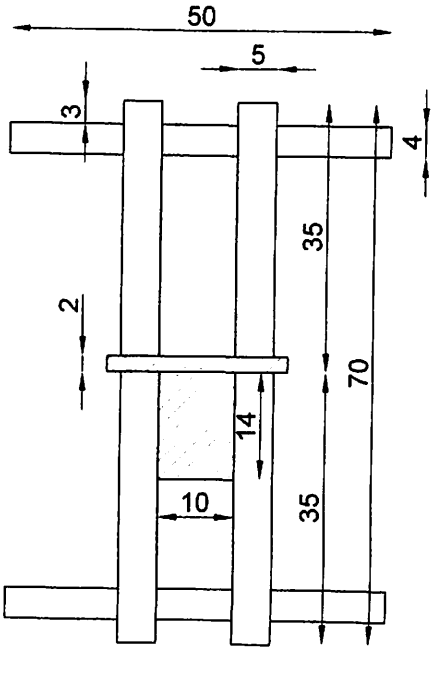

Il presente verbale viene sottoscritto come segue:

IL CONSIGLIERE ANZIANO	IL PRESIDENTE	IL SEGRETARIO GENERALE
Avv. Alessandra Palmeri	*Sig. Gerlando Calogero Cannella*	*Dott.ssa Maria Cristina Pecoraro*

ATTESTAZIONE DI PUBBLICAZIONE

Ai sensi dell'art. 32, comma 5° della L. 18 giugno 2009 n. 69 e s.m.i. si attesta che copia della presente deliberazione è stata pubblicata all'albo On – Line del sito ufficiale del Comune dal 15 OTT 2018 al 30 OTT 2018 per 15 giorni consecutivi, ai sensi dell'art.11 comma 1 L.R. 44/91 , oggi art. 711 comma 1 testo coord. leggi regionali relative all'ordinamento degli enti locali (GURS 09/05/2008)

Casteltermini, lì

Il Responsabile della Pubblicazione all'albo on –line

IL SEGRETARIO COMUNALE

Su conforme attestazione del Responsabile della pubblicazione all'albo on – line del Comune .

C E R T I F I C A

Che copia della presente deliberazione è stata pubblicata all'albo on – line del Comune dal 15 OTT 2018 al 30 OTT 2018 per quindici giorni consecutivi.

Casteltermini, lì _____ **IL SEGRETARIO GENERALE**

CERTIFICATO DI ESECUTIVITA'

Si certifica che la presente deliberazione è:

- o è divenuta esecutiva, ai sensi dell'art. 12 L.R. 44/91, oggi art. 712 testo coordinato delle leggi regionali, giorno _____, decorsi 10 giorni dalla pubblicazione;
- o è stata dichiarata immediatamente esecutiva

Casteltermini, lì

IL SEGRETARIO GENERALE

Si attesta che la presente copia è conforme all'originale e si rilascia in carta libera per uso amministrativo.

Casteltermini, lì **IL FUNZIONARIO RESPONSABILE**